LAT-DS-**01923-01**	APPROVAL	DATE
CAL PROJECT MANAGER	**J. E. Grove**	**7-4-03**
CAL LEAD ENGINEER	**P. V. Dizon**	**7-4-03**
CAL QA	**J. Lee**	**7-4-03**

RELEASED FOR MANUFACTURE
4 Jul 2003

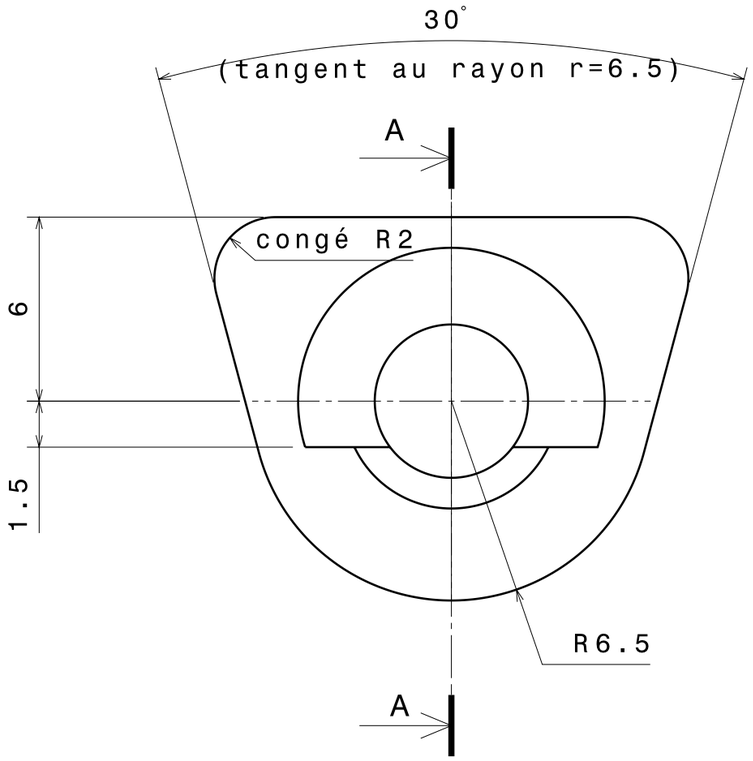

Coupe A-A

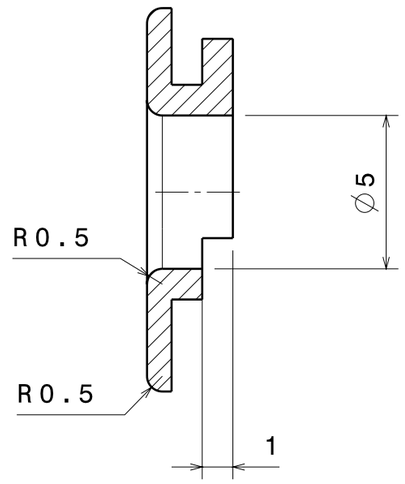

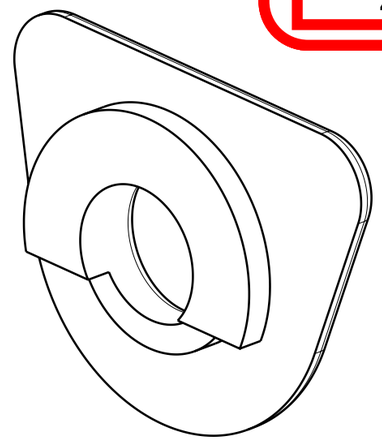

Vue isométrique
Echelle : 5:1

MASTER DRAWING

GLAST-CAL CM FILE COPY

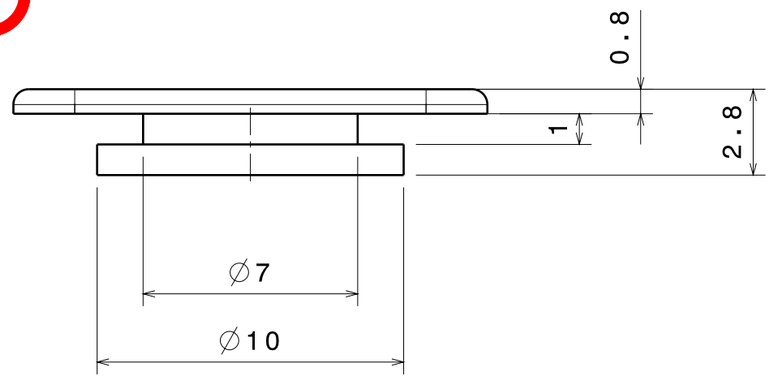

Nota:
Les pièces doivent être parfaitement ébavurées et propres

Tolérances générales: ± 0.1 *Usinage:* Ra	A3	*Laboratoire Leprince Ringuet* *ECOLE POLYTECHNIQUE* 91128 PALAISEAU TEL: 01 69 33 31 87 FAX: 01 69 33 39 62
Traitement ou protection:		
Matière: silicone rouge 7601B 70 sh A		
Ech: 5	*Quantité:* 1000	**PEM Close Out Plate Grommet** PASSE FILS
Dessinateur: edy	*Date:* 04.07.2003	
Vérifié: ferreira	*Approuvé:* -	GLT-LLR-00-21 A

Fichier: GLT-LLR-00-21 A (Passe fils).CATDrawing