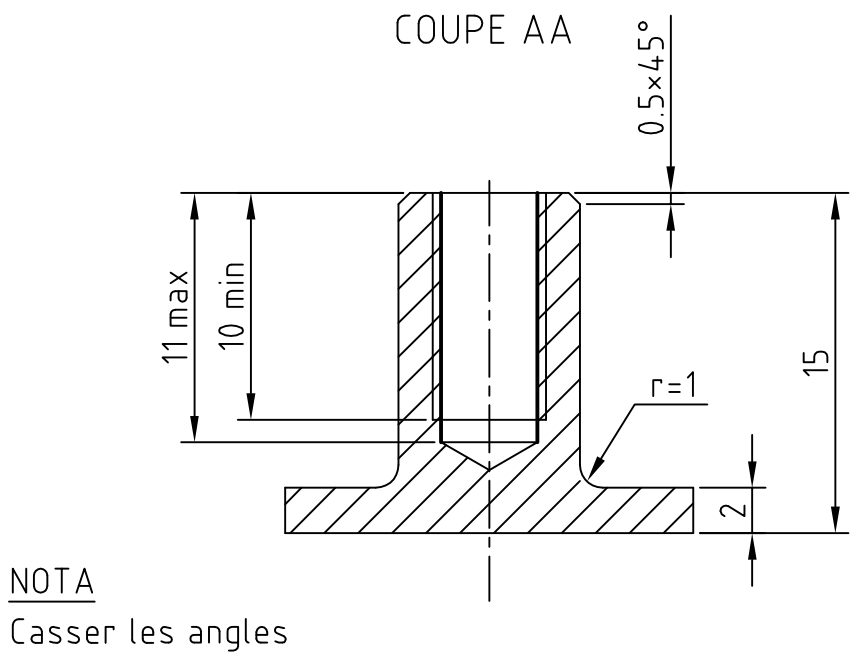

NOTA
Casser les angles

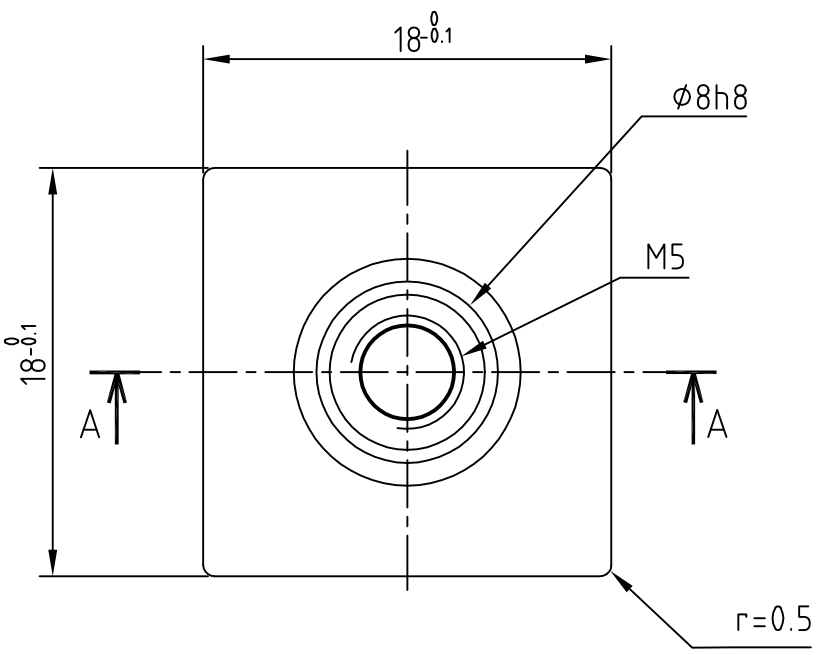

IND.	MODIFICATIONS	DATE	VISA
01	Mise a jour	03/2002	edy

TOLERANCES GENERALES: ±0.1

USINAGE: 1.6

TRAITEMENT OU PROTECTION:

MATIERE: TA6V4

NB. DE PIECES: 75

ECH.: 3

DATE: mai 2001

DESS.: edy

VERIF.: Ferreira

IN2P3

LPNHE ECOLE POLYTECHNIQUE

INSERT COMPOSITE INFERIEUR

N° GLT.05.03.05

01

00

GLAST